РЕЛЕ

40.3787-11

СДЕЛАНО В РОССИИ

Предназначено для коммутации электрических цепей постоянного тока и представляет собой полупроводниковое электронное устройство, собранное на основе мощного силового ключа.

Применяется на автомобилях с напряжением бортовой сети 12В.

Реле отличается высокой эксплуатационной надежностью за счет герметизации элементов монтажа специальным компаундом и отвода тепла с помощью ребристого металлического радиатора.

Технические характеристики:

Номинальное напряжение:……..……..12В
Максимальный ток коммутации при 25°С:….…….....35А
при 105°С:……..……..25А
при 125°С:……..……..18А
Рабочая температура:.....-40°С...+125°С
Полярность:……«30» - плюс, «87» - минус
Масса, не более:…….……..……..0,035кг
Габаритные размеры:……..……..……..37х28х28мм

Дата продажи

_____

Штамп продавца

_____

Гарантийный срок - 1 год с момента продажи при условии соблюдения потребителем правил эксплуатации прибора, отсутствия признаков вскрытия и нарушения внешнего вида реле, наличия штампа продавца и даты продажи.

ИНСТРУКЦИЯ ПО МОНТАЖУ И ЭКСПЛУАТАЦИИ

Установка и подключение

Работы по установке реле производить при отключенной аккумуляторной батарее

Подключить реле в соответствии со схемами рис.1 или рис.2.
Управление реле осуществляется “минусом”.

Внимание! ***Категорически запрещается подключение реле обратной полярностью.***

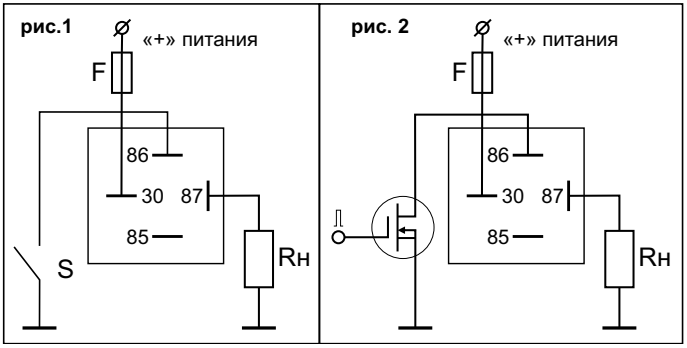

Вывод 85 не используется

Внимание! ***При подключении индуктивной нагрузки для защиты устройства от ЭДС самоиндукции обязательно подключить параллельно нагрузке защитный диод (в комплект не входит).***

Адрес изготовителя:
ЗАО «Энергомаш», 248009 г. Калуга, Грабцевское шоссе, 43, стр.20
тел/факс: (4842) 58-07-31; E-mail: info@12v.ru, Http://www.12v.ru